ОТКРЫТОЕ АКЦИОНЕРНОЕ ОБЩЕСТВО
ИНСТИТУТ
ТЕПЛОЭЛЕКТРОПРОЕКТ
НИЖНИЙ НОВГОРОД

Объекты III очереди строительства

ЗАО СГК (ТЭЦ)

Технические требования к грузоподъемному оборудованию главного корпуса. Кран мостовой, подвесной, комбинированный г/п 5.0 тс.

2013 г.

ОТКРЫТОЕ АКЦИОНЕРНОЕ ОБЩЕСТВО
ИНСТИТУТ
ТЕПЛОЭЛЕКТРОПРОЕКТ
НИЖНИЙ НОВГОРОД

Объекты III очереди строительства

ЗАО СГК (ТЭЦ)

Технические требования к грузоподъемному оборудованию главного корпуса. Кран мостовой, подвесной, комбинированный г/п 5.0 тс. № 1350.12.38А-30UNB-1625-TD.B

Главный инженер проекта Н.Н. Гладиков

2013 г.

Инв.№ подл. | Подпись и дата | Взам. инв. №
19286

Содержание

1. Общие сведения……...3
2. Предмет поставки……...3
3. Технические требования……3
4. Дополнительные технические требования……5
5. Гарантийные обязательства……6
6. Требования к упаковке, транспортировке и хранению……...7
7. Требования к документации……...8
8. Требования к безопасности……....9
9. Перечень исходных данных, представляемых Поставщиком Генпроектировщику……..9
10. Опросный лист……..10

Согласовано

Взам. инв. №

Подпись и дата 19.11.13

Инв.№ подл. 19286

Изм.	Кол.уч	Лист	№док.	Подп.	Дата
Н.контр.		Михеев			19.11.13
ГИП		Гладиков			19.11.13
Нач.отд.		Волков			19.11.13
Нач.сектора		Шкитилева			19.11.13
Разработал		Никанов			19.11.13

1350.12.38А-30UNB-1625-TD.B

Объекты III очереди строительства
ЗАО СГК (ТЭЦ)

Технические требования к грузоподъемному оборудованию главного корпуса.

Стадия	Лист	Листов
Р	2	10

Кран мостовой, подвесной, комбинированный г/п 5.0 тс.

ОТКРЫТОЕ АКЦИОНЕРНОЕ ОБЩЕСТВО ИНСТИТУТ ТЕПЛОЭЛЕКТРОПРОЕКТ НИЖНИЙ НОВГОРОД

Файл

Формат А4

1 Общие сведения

Настоящие технические требования распространяются на поставку мостового крана г/п 5.0 тс. для энергоблока ЗАО СГК (ТЭЦ).

Энергоблок предназначен для производства электрической и тепловой энергии, обеспечения электроэнергией собственных нужд ТЭЦ и выдачи энергии в сеть.

2 Предмет поставки

2.1 Кран мостовой, комбинированный – с электрическим механизмом передвижения балки и ручным механизмом передвижения тали и подъема груза, подвесной, однобалочный, грузоподъемностью 5.0 тс., длина пролета Lпр=2.0 м, длина консолей Lk=0.3 м., высота подъема 6.0 м.

3 Технические требования

3.1 Кран мостовой комбинированный подвесной однобалочный, длина пролета Lпр=2.0 м, устанавливается в машинном отделении главного корпуса.

3.1.1 Исходные данные

№	Наименование оборудования	Ед.	Кол.	Техническая характеристика
1	Кран мостовой подвесной однобалочный	шт.	1	Грузоподъемность – 5.0 тс. Пролет крана – 2.0 м. Высота подъема – 6.0 м. Управление – проводной пульт с пола

3.1.2 Дополнительные технические требования

1	Тип крана: Общего назначения. Мостовой, электрический, подвесной, однобалочный, комбинированный, исполнение – общепромышленное.		
2	Грузоподъемность на крюке, тс, не менее		5.0
3	Тип и характеристика грузозахватных устройств		Крюк однорогий
4	Пролет мм. / полная длина мм.		2000/2600
5	Диапазон подъема Н, мм, не менее		6000
6	Место установки крана		Машинное отделение
7	Категория помещения установки крана по СП 12.13130.2009		В1
8	Окружающая среда в которой будет эксплуатироваться кран	Нижний предел температуры рабочего состояния, градусов Цельсия	+5
		Максимальная относительная влажность, %	60
		Верхний предел температуры рабочего состояния, градусов Цельсия	+40
		Максимальная относительная влажность, %	60
9	Группа режима работы крана по ГОСТ 25546-82		1К
10	Тип рельса кранового пути по СТО АСЧМ 20-93		Двутавр 45М
11	Максимальная нагрузка колесо крана, кН., не более		20.0
12	Конструктивная масса крана, не более, т.		0.85
13	Длина консолей, мм., не более		0.3
14	База крана, мм., не более		1000
15	Род электрического тока		380 В, 50 Гц
16	Суммарная мощность электродвигателей, (не более), кВт		7.0
17	Скорость передвижения крана, м/сек., не менее		0.35

18	Цвет наружного лакокрасочного покрытия – желтый (в состоянии поставки). В комплекте поставки должны присутствовать объем ЛКП, необходимый для восстановления поврежденных покрытий после монтажа.
19	Комплект поставки крана должен включать объемы масла для его заправки перед вводом в эксплуатацию.
20	Конструкция крана должна позволять производить его монтаж в машинном отделении главного корпуса. Отм. низа головки рельса кранового пути +5.250.
21	Сейсмоопасность – 5 баллов по шкале MSK-64

4 Дополнительные технические требования

4.1 Поставляемые изделия должны иметь высокую надежность и минимальные эксплуатационные затраты, быть доступными и безопасными в эксплуатации, экологически безопасными.

Кран должен соответствовать следующим НТД:

- ПБ 10-382-00 «Правила устройства и безопасной эксплуатации грузоподъемных механизмов»;

- ГОСТ 12.1.003-83 «Шум. Общие требования безопасности»;

- ГОСТ 7890-93 «Краны мостовые подвесные однобалочные. Технические условия»

4.2 Надежность крана в условиях работы и режимах эксплуатации должна характеризоваться следующими значениями показателей надежности:

- Удельная суммарная оперативная трудоемкость технических обслуживаний, чел.-ч/ч, не более – 0,008;

-Удельная суммарная оперативная трудоемкость текущих ремонтов, чел./ч, не более – 0,025;

- Полный срок службы, определяемый сохранностью металлоконструкций крана -

не менее 25 лет.

4.3 Оборудование крана должно быть ремонтопригодным. Его конструкция должна обеспечивать возможность замены любой быстроизнашеваемой детали.

4.4 Комплектность крана:

- балка пролетная – 1 шт.
- балка концевая – 1 шт.
- таль ручная – 1 шт.
- раскосы – 1 комплект
- электрооборудование – 1 комплект
- грузовые и тяговые цепи
- паспорт (совмещенный с техническим описанием)

5 Гарантийные обязательства

Поставщик несет ответственность за качество поставляемой продукции, за обеспечение указанных технических характеристик при условии надлежащего хранения, соблюдения требований документации на монтаж и обслуживание в соответствии с инструкцией по эксплуатации в течении гарантийного периода.

Средний срок службы оборудования должен быть не менее 25 лет.

Гарантийный срок эксплуатации оборудования должен быть не менее 24 месяцев с даты предварительной приемки.

Если в течении гарантийного срока продукция окажется не соответствующей требованиям настоящих технических требований, Поставщик обязан устранить в кратчайший

технически возможный срок обнаруженные дефекты путем исправления, либо замены продукции в целом.

Все расходы, связанные с заменой дефектных частей или продукции в целом в течение гарантийного срока, несет Поставщик, за исключением случаев, когда дефекты образовались по вине Покупателя или Заказчика в результате неправильного хранения или обслуживания.

В случае исправления или замены дефектных частей или продукции в целом гарантии на комплектное изделие продлеваются на время, в течении которого продукция не использовалась из-за обнаруженных дефектов.

Если поставщик по требованию Покупателя или Заказчика не устранит в кратчайший технически возможный срок обнаруженные дефекты, то их устранение может быть произведено помимо Поставщика за его счет.

6 Требования к упаковке, транспортировке и хранению

Категория транспортировки и хранения – 4 (Ж2) по ГОСТ 15150-69

Габаритные размеры поставочных блоков должны быть обоснованы условиями возможного использования всех видов транспорта.

7 Требования к документации

7.1 Вся необходимая техническая документация должна быть на русском языке.

7.2 Продукция должна иметь паспорта и сертификаты соответствия в объеме Требований НТД и Законодательства РФ.

7.3 Минимальный перечень документации:

- Перечень поставляемой документации;
- Перечень поставляемых запасных частей;
- Технические условия завода-изготовителя на поставку;
- Инструкцию по монтажу и эксплуатации оборудования, включающая в себя разделы по мерам безопасности при эксплуатации;
- Список эксплуатационных ограничений;
- Температурные режимы эксплуатации оборудования (графики, инструкции и т.д.);
- Паспорт;
- Паспорт тали;
- Чертежи оборудования;
- Информация об установке оборудования;
- Результаты заводских испытаний;
- Сертификаты;
- Разрешение на применения Ростехнадзора РФ;
- Способ и условия транспортировки и хранения;
- Список рекомендуемых запчастей с указанием рекомендуемых заводов-изготовителей

8 Требования к безопасности

Конструкция кранов должна строго соответствовать требованиям ПБ 10-382-00 Кроме того, все механизма подъема должны быть оборудованы ограничителями грузоподъемности.

9 Перечень исходных данных, представляемых Поставщиком Генпроектировщику.

9.1 Для выполнения рабочей документации Поставщик должен передать на русском языке следующие исходные данные:

- Технические характеристики.
- Габаритные чертежи. (с указанием нагрузок)
- Установочные чертежи.
- Комплектность поставки.

9.2 Сроки представления исходных данных – в соответствии с договором на поставку.

10 Опросный лист

Кран мостовой подвесной однобалочный комбинированный г/п 5тс.

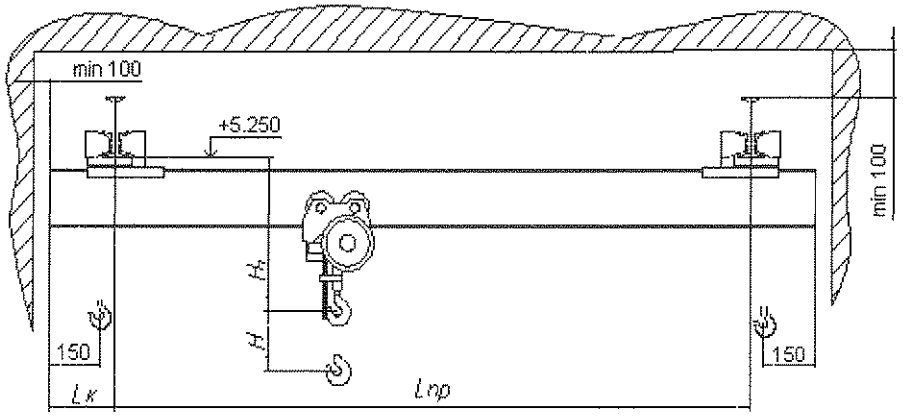

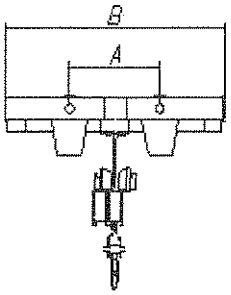

Грузоподъемность, тс.	5
Пролет крана Lпр, мм.	2000
Высота подъема Н, мм	6000
Климатическое исполнение по ГОСТ 15150-69	У
Категория размещения	3
Длина консолей Lк, мм.	300
Расстояние от рельса кранового пути до верхнего положения крюка H_1, мм., не более	1000
Тип рельса кранового пути по СТО АСЧМ 20-93	Двутавр 45М
Полная ширина крана В, мм.	1300
Колесная база крана А, мм	1000
Количество заказываемых кранов	1